形名	社名	最大定格						順方向特性		逆方向特性		Ct(pF)			trr(ns)		その他の特性等	外形
		V_{RRM}	V_R	I_{FM}	Io, I_{FM}	I_{FSM}	P	I_{Fmin}	測定条件	I_{Rmax}	測定条件	typ	max	測定条件	typ	max		
		(V)	(V)	(mA)	(mA)	(A)	(mW)	(mA)	V_F(V)	(μA)	V_R(V)			V_R(V)				
RB420D	ローム	20			100	1		100	0.55	1	10	6		10				610A
RB421D	ローム	20			100	1		100	0.55	30	10							610A
RB425D	ローム	20			100	1		100	0.55	30	10						2素子ｾﾝﾀｰﾀｯﾌﾟ(ｶｿｰﾄﾞｺﾓﾝ)	610C
RB441Q	ローム	20	10		100	1		10	0.34	10	10	6		10				78E
RB450F	ローム	25			100	1		10	0.45	1	10							205A
RB451F	ローム	20			100	1		100	0.55	30	10	6		10				205A
RB471E	ローム	20			100	1		100	0.55	30	10						2素子複合	269C
RB500H	ローム	20	10		100	1		100	0.55	1	10	6		10				420E
RB501H	ローム	25	20		100	1		100	0.55	30	10	6		10				420E
RB705D	ローム	25	20		30	0.2		1	0.37	1	10	2		1				485F
RB715F	ローム	25	20		30	0.2		1	0.37	1	10	2		1				421B
RB717F	ローム	25	20		30	0.2		1	0.37	1	10	2		1				421B
RB721Q	ローム	25	20		30	0.2		1	0.37	1	10	2		1				78E
RB751H	ローム	25	20		30	0.2		1	0.37	1	10	2		1				420E
SB01-05CP	三洋	50			100	2		100	0.55	15	25	4.4		10		10	V_{RSM}=55V	610A
SB01-05Q	三洋	50			100	2		100	0.55	15	25	4.4		10		10	V_{RSM}=55V	205A
SB01-05SPA	三洋	50			100	2		100	0.55	15	25	4.7		10		10	V_{RSM}=55V	368D
SB01-15CP	三洋	150			100	5		100	0.75	50	75	7		10		10	V_{RSM}=155V	610A
SB01-15NP	三洋	150			100	5		100	0.75	50	75	8		10		10	V_{RSM}=155V	730G
SB01W05C	三洋	50			100	2		100	0.55	15	25	4.4		10		10	V_{RSM}=55V, 2素子ｾﾝﾀｰﾀｯﾌﾟ(ｶｿｰﾄﾞｺﾓﾝ)	610D
SB01W05S	三洋	50			100	2		100	0.55	15	25	4.7		10		10	V_{RSM}=55V, 2素子ｾﾝﾀｰﾀｯﾌﾟ(ｶｿｰﾄﾞｺﾓﾝ)	368A
SB02-03C	三洋	30			200	2		200	0.55	15	15	6.3		10		10	V_{RSM}=35V	610A
SB02-03Q	三洋	30			200	2		200	0.55	15	15	6.3		10		10	V_{RSM}=35V	205A
SB02-03S	三洋	30			200	2		200	0.55	15	15	6.6		10		10	V_{RSM}=35V	368D
SB02-09CP	三洋	90			200	5		200	0.7	50	45	10		10		10	V_{RSM}=95V	610A
SB02-09NP	三洋	90			200	5		200	0.7	50	45	11		10		10	V_{RSM}=95V	730G
SB02-15	三洋	150			200	10		200	0.75	80	75	22		10		10	V_{RSM}=155V	64
SB02W03C	三洋	30			200	2		200	0.55	15	15	6.3		10		10	V_{RSM}=35V, 2素子ｾﾝﾀｰﾀｯﾌﾟ(ｶｿｰﾄﾞｺﾓﾝ)	610D
SB02W03S	三洋	30			200	2		200	0.55	15	15	6.6		10		10	V_{RSM}=35V, 2素子ｾﾝﾀｰﾀｯﾌﾟ(ｶｿｰﾄﾞｺﾓﾝ)	368A
SB20W03Z	三洋	30			200	20		200	0.55	100	15	70		10		20	2素子ｾﾝﾀｰﾀｯﾌﾟ(ｶｿｰﾄﾞｺﾓﾝ)	563
SB002-15CP	三洋	150			20	2		20	0.75	15	75	2.3		10		10	V_{RSM}=155V	610A
SB002-15SPA	三洋	150			20	2		20	0.75	15	75	2.6		10		10	V_{RSM}=155V	368D
SB005-09CP	三洋	90			50	2		50	0.7	15	45	2.8		10		10	V_{RSM}=95V	610A
SB005-09SPA	三洋	90			50	2		50	0.7	15	45	3.2		10		10	V_{RSM}=95V	368D
SB007-03CP	三洋	30			70	2		70	0.55	5	15	3		10		10	V_{RSM}=35V	610A
SB007-03Q	三洋	30			70	2		70	0.55	5	15	3		10		10	V_{RSM}=35V	205A
SB007-03SPA	三洋	30			70	2		70	0.55	5	15	3.5		10		10	V_{RSM}=35V	368D
SB007T03C	三洋	35	30		70	2		70	0.55	5	15	3		10		10	2素子直列接続	610F
SB007T03Q	三洋	30			70	2		70	0.55	5	15	3		10		10	2素子直列	205F
SB007W-03C	三洋	30			70	2		70	0.55	5	15	3		10		10	V_{RSM}=35V, 2素子ｾﾝﾀｰﾀｯﾌﾟ(ｶｿｰﾄﾞｺﾓﾝ)	610D
SB007W-03Q	三洋	30			70	2		70	0.55	5	15	3		10		10	V_{RSM}=35V, 2素子ｾﾝﾀｰﾀｯﾌﾟ(ｶｿｰﾄﾞｺﾓﾝ)	205D
SB007W03S	三洋	30			70	2		70	0.55	5	15	3.5		10		10	2素子ｾﾝﾀｰﾀｯﾌﾟ(ｶｿｰﾄﾞｺﾓﾝ)	368A
SB0015-03A	三洋		30		15			3	1	100	6		3	1			η>70% (f=40MHz)	669
SB0030-01A	三洋		10		30			4.5	1	70	6		1.5	1			η>70% (f=40MHz)	669

図608

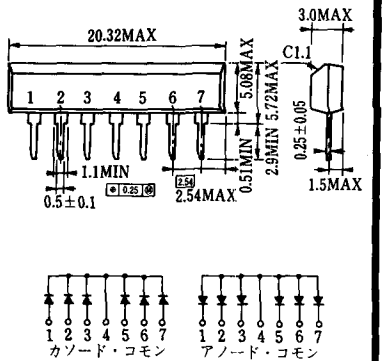

図609

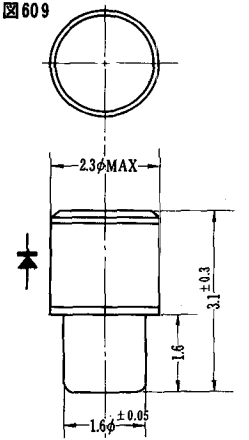

図610

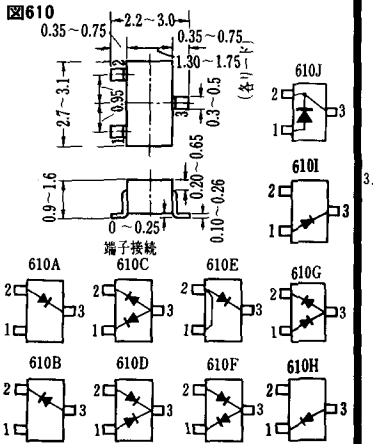

図611

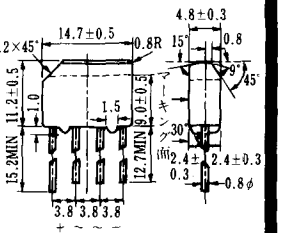

図612

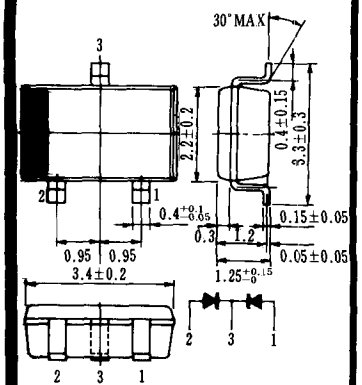

図613

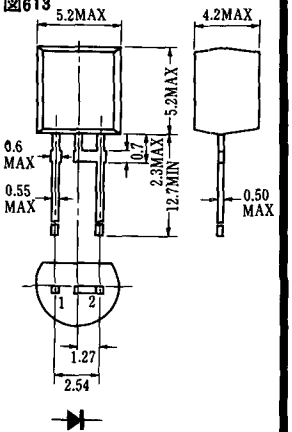

図614

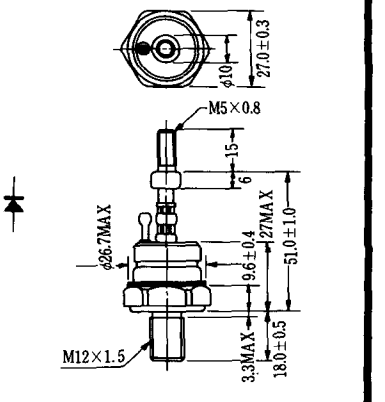

図615

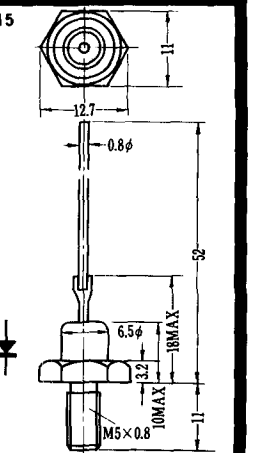

〈寸法図単位：mm〉